–weishaupt–

produit

Information sur les chaudières à condensation gaz

La nouvelle chaudière
Weishaupt
Thermo Condens

Un concept lumineux

WTC-GW 15/25-B 1,9 à 25 kW

Lorsque tout se complique, Weishaupt met la simplicité à votre service

Les avancées technologiques ont pour but de vous simplifier la vie à plusieurs titres. Elles sont connectées, analysent, régulent, pilotent et communiquent en arrière-plan de manière efficiente. Néanmoins, elles en deviennent de plus en plus complexes. En réponse à cette évolution, Weishaupt a conçu une nouvelle chaudière à condensation qui simplifie de manière conséquente les échanges entre l'homme et la technique, tout en conservant 100 % de compatibilité en termes de raccordement avec ses aînées.

Il en résulte un montage et un entretien plus abordables que jamais. Le bandeau vert luminescent en façade de chaudière en est le témoin. Il n'y a pas de marque plus claire d'une technologie parfaitement aboutie.
Combinée à de nombreuses autres évolutions, la chaudière apporte de la clarté à l'installation de chauffage.
Avec la nouvelle chaudière à condensation Weishaupt Thermo Condens tout devient plus simple, plus confortable, plus rapide… lumineux.

Classe d'efficacité énergétique saisonnière du produit combiné pour le chauffage des locaux.
Avec prise en compte de la température extérieure et de la température ambiante.

Le bandeau luminescent vert affiche clairement le bon fonctionnement de la chaudière

Rapide coup d'œil sur l'ensemble des éléments qui la composent

Tout est à sa place. Logique.
Il suffit d'un simple coup d'œil au professionnel pour comprendre que tout est parfaitement pensé.
Les divers composants tels que le brûleur, l'échangeur, le circulateur, les alimentations en gaz et en air frais, tout comme le ventilateur ne sont pas uniquement ordonnancés de façon claire, mais ils sont aisément accessibles.
L'habillage frontal biseauté autorise un accès latéral pour réaliser les travaux de maintenance dans des conditions idéales. Le transformateur d'allumage, les électrodes et l'œilleton de visée pour le contrôle visuel de la flamme sont à portée de vue.

L'afficheur couleur du régulateur intégré à la chaudière avec sa commande à bouton poussoir est également idéalement positionné. Une simple rotation du bouton de commande permet de naviguer au travers des divers menus ; avec un appui vous sélectionnez les menus et paramètres affichés.
Ce principe de commande ergonomique et intuitif a fait ses preuves chez Weishaupt sur de nombreuses années.

Pour Weishaupt, la perfection d'un objet ne réside par uniquement dans sa forme, mais dans sa finalité.
Ainsi, ce qui est déterminant, ce sont les bénéfices que vont en retirer les usagés, qu'il s'agisse du professionnel ou de l'utilisateur final. Ils profitent tous deux des avantages d'une technologie accessible ; le professionnel par les gains de temps substantiels qu'il en retire et les économies qu'ils génèrent, l'utilisateur par un confort à l'emploi jusque-là inégalé.

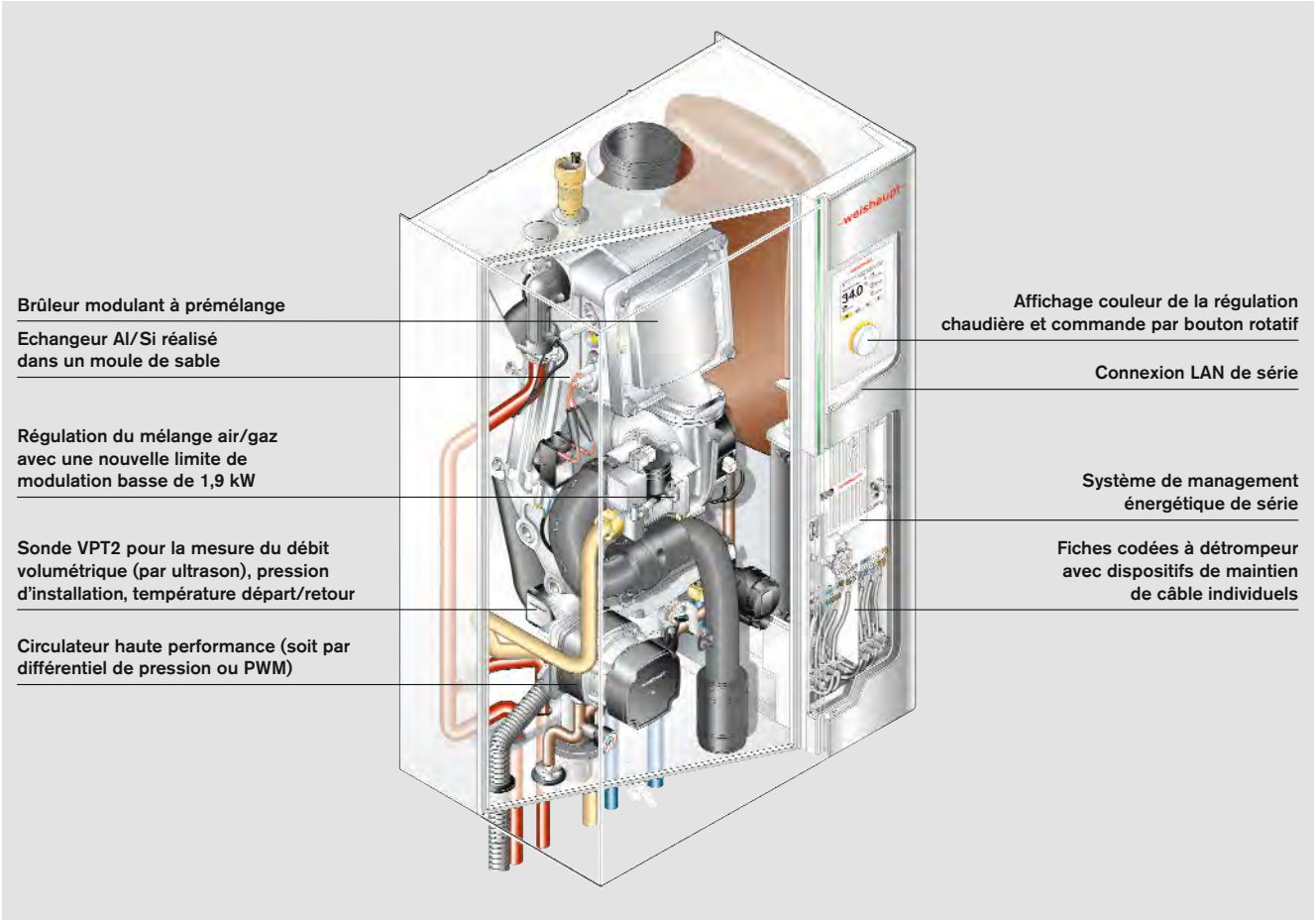

Ouverture facile grâce à un dispositif de clips métalliques

weishaupt

Tout est réalisable: installation irréprochable, … y compris par un seul homme

Des solutions intelligentes = gains de temps et zéro défaut.
La nouvelle chaudière à condensation est conçue de telle sorte qu'elle puisse être installée et mise en service par une seule personne.
Le conditionnement à lui seul constitue une aide précieuse au montage. En effet, la protection en polystyrène apposée en partie inférieure de chaudière, est dotée de deux évasements destinés à la manutention. Ils assurent une bonne prise en main de la chaudière dont le poids se limite à 41 kg et permettent un accrochage aisé sur la cornière murale.

Le montage de la chaudière est simple, rapide et peut être garanti sans aucun compromis, y compris dans un local d'implantation exigu.
Dès lors que la chaudière est fixée, sa mise à niveau n'est plus qu'une formalité grâce à la cornière de fixation.
Le positionnement de la chaudière est ajusté au millimètre près et en un temps record. Dans la pratique au quotidien, ce dispositif d'aide au montage vaut son pesant d'or ; en effet, réaliser des perçages d'une précision millimétrée sur des supports imparfaits peut souvent s'avérer aléatoire.

A noter que le dispositif de fixation est compatible avec les versions de chaudières WTC 15/25-A précédentes. La double possibilité de mise à niveau peut générer d'importants gains de temps.
A cela s'ajoutent les nombreux points de détail qui n'échapperont pas aux professionnels et qui font de cette chaudière un concentré d'ingéniosité pensé pour le professionnel : le système de fermeture clipsable du capot, le dégazage automatique du corps de chauffe et la pose soignée du câblage destiné à son raccordement électrique.

Montage rapide, mise à niveau en un tour de main grâce à l'ingéniosité du dispositif de fixation.

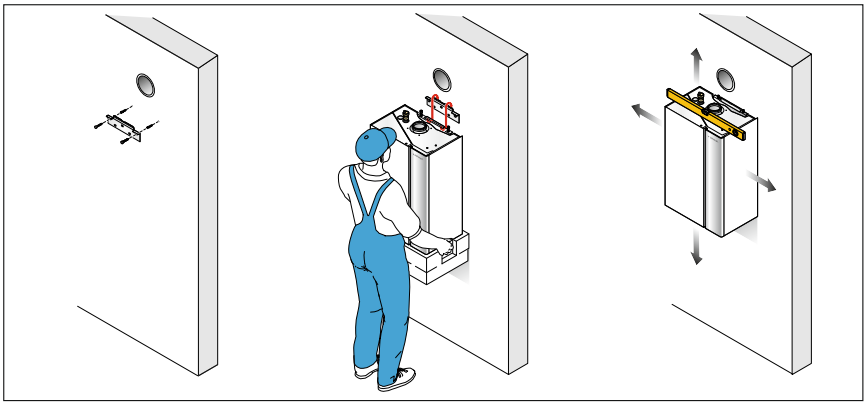

Grâce à son faible poids et à une cornière de fixation murale qualitative et ingénieuse, le montage y compris par une personne seule est possible.

Une séparation claire de ce qui ne peut cohabiter: encore une idée lumineuse

A gauche : les composants mécaniques et hydrauliques
A droite : l'électronique.
Être simplement ordonné est insuffisant. Sécurité et fonctionnalité sont les maîtres mots. La séparation verticale des composants évite que de l'eau ne soit projetée sur les composants électriques lors des opérations de maintenance réalisées sur les parties hydrauliques. L'étanchéité parfaite des deux environnements contribue également, avec l'ordonnancement judicieux des composants, à la protection de l'ensemble des éléments.

Dans la zone supérieure réservée à l'électronique se présente la régulation intégrée dotée du bouton de commande. La commodité d'emploi du bouton de commande, qui fonctionne selon le principe simple et désormais éprouvé du "Tourner et appuyer" n'est plus à démontrer. En partie inférieure de cette zone, se trouve l'unité de commande centralisée, pourvue d'un bornier repéré permettant le raccordement électrique de la chaudière et des composants électriques du système de chauffage grâce à un code couleur.
Le chemin de câbles intégré sous l'habillage est une aide complémentaire pour le professionnel permettant un raccordement qualitatif et en toute sécurité.

Une implantation clairement ordonnée met en confiance, fait gagner un temps précieux, évite toute erreur de raccordement et prémunit le professionnel contre toute complication.
Chaque chose à sa place pour que tout coule de source … c'est l'idée que l'on se fait d'un concept lumineux.

Weishaupt a pensé à tout :
- *Chemin de câbles au dos de la chaudière pour une installation simple et esthétique*
- *Diverses sections de câbles peuvent être installées en toute sécurité grâce à des dispositifs de serre-câbles individuels*
- *Séparation claire des câbles de tension et des câbles de sonde pour une sécurité renforcée*
- *Protection contre les ondes Wifi garantissant un fonctionnement fiable*
- *Module plug-in offrant deux sorties complémentaires pour le pilotage de circulateurs externes par exemple*

EN AC-43400
Pyropac
-weishaupt-
Kesseltemperatur
55.2°C
10 °C
34 °C
Warmwasserladung
1.8 bar
-weishaupt-
GRUNDFOS
UPM3

Temps de mise en service raccourcis: des gains inestimables

Un affichage graphique :
Tout s'éclaire.
Pour favoriser une bonne prise en main du module de commande qui s'opère selon le principe désormais éprouvé du "Tourner et appuyer", un processus de communication s'établit entre la chaudière et l'installateur ou l'utilisateur. Cette communication, dont le déroulement a été optimisé, est matérialisée sur l'afficheur couleur ; elle constitue l'évolution marquante de la nouvelle chaudière. Les messages font place à des représentations graphiques et pratiquement tous les réglages bénéficient d'un paramétrage d'usine pouvant être repris par un simple appui sur le bouton de commande.
Les nouveautés qui s'avèrent être les plus remarquables interviennent dans le processus de mise en service. Celle-ci pourra désormais être réalisée avec de plus en plus de rapidité, de confort et de simplicité.

L'assistant intelligent à la mise en service guide le professionnel au travers des menus de mise en service de façon efficiente et ciblée grâce à l'affichage qui fournit une représentation schématique de la configuration de l'installation. Si lors de la visualisation systématique de l'ensemble des paramètres une incohérence devait subsister, un report de défaut, sous forme de textes clairs, serait généré pour lequel une action correctrice pourrait être apportée sans délai. L'assistant à la mise en service offre le confort d'un suivi optimal de l'ensemble de l'installation.

Grâce à ce nouveau logiciel, qui allie élégance et efficience, il est quasiment possible de paramétrer la chaudière sur base des réglages d'usine proposés et ce dans un laps de temps très court via un simple appui sur le bouton de commande.

La majeure partie des configurations d'installation sont disponibles dans l'assistant de mise en service pour une application in situ. Il est entendu qu'une adaptation des réglages liée à la spécificité des besoins de l'utilisateur est toujours possible dans une phase ultérieure.

Le bénéfice de ce dispositif intelligent se traduit pour le professionnel par des gains de temps notables comparativement à des systèmes classiques.
Qui dit gain de temps, dit gain d'argent.

Ci-contre :
Le choix de la variante hydraulique dans l'assistant à la mise en service s'opère par le biais de représentation schématique en couleur : simplicité, rapidité, efficacité.

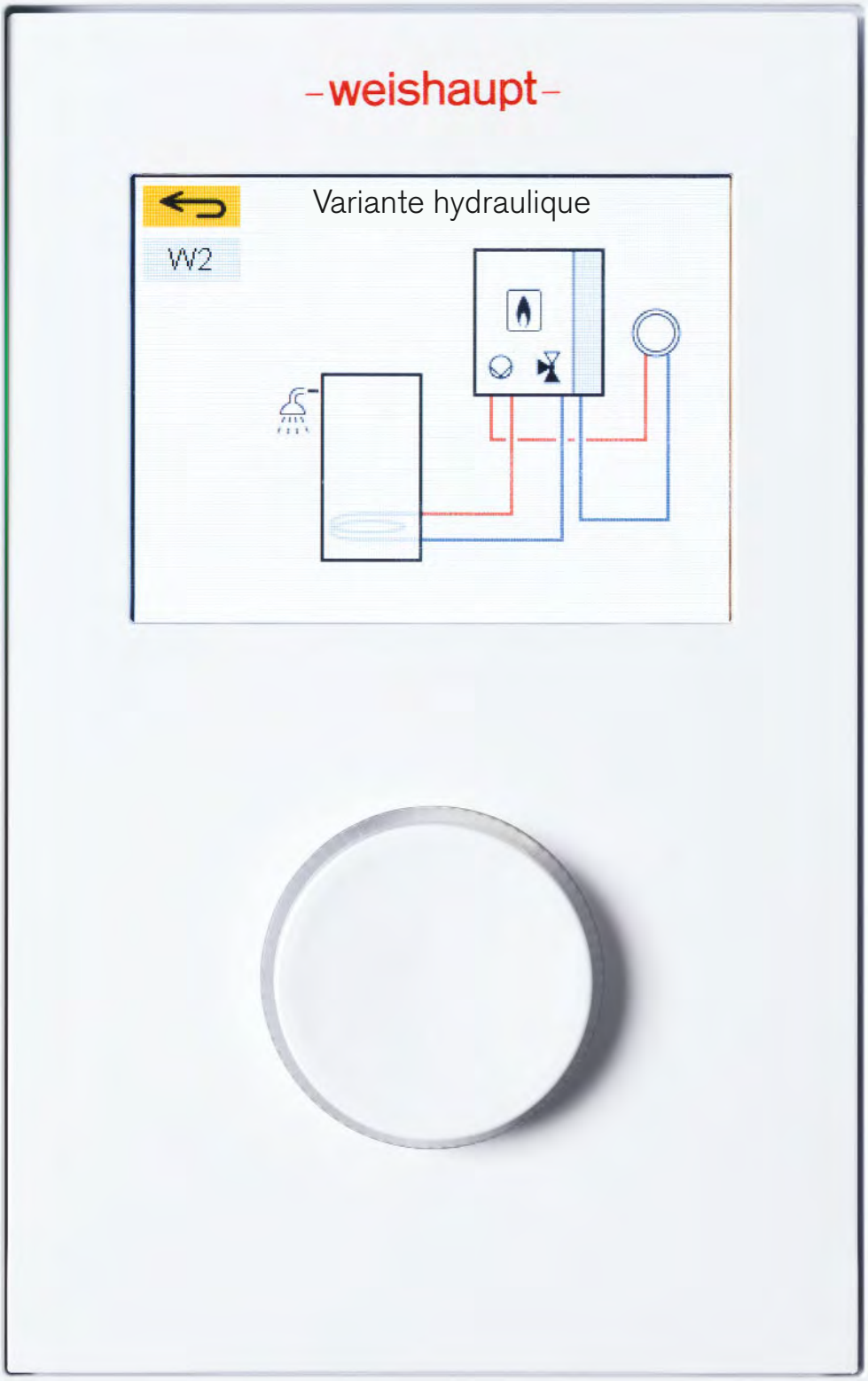
-weishaupt-
Variante hydraulique
W2

Parfaitement adaptée à chaque cas d'application: la solution globale Weishaupt

Le confort d'une offre globale.
Les configurations d'installations les plus demandées peuvent être consultées via l'assistant à la mise en service Weishaupt. Pour ce faire, l'installateur n'a pas à opérer une sélection dans un vaste panel de solutions, dans la mesure où l'assistant intelligent réalise déjà un premier choix de variantes possibles par rapport aux divers composants raccordés à la chaudière.

Un certain nombre d'informations complémentaires renseignées au niveau de l'assistant permet de réduire davantage les variantes disponibles au regard des matériels en présence. Le choix de la variante hydraulique va déterminer la fonctionnalité des sorties de commande ; en conséquence de quoi, les paramètres seront préréglés automatiquement.

De nombreuses configurations d'installation sont disponibles en kits sous forme d'offres complètes. Ces solutions globales ne sont pas uniquement d'un grand bénéfice en termes de rapidité d'installation et de mise en service, mais également au titre de l'élaboration du projet ainsi que de son traitement commercial.

Exemple de sélection en variantes hydrauliques disponibles via l'assistant à la mise en service.

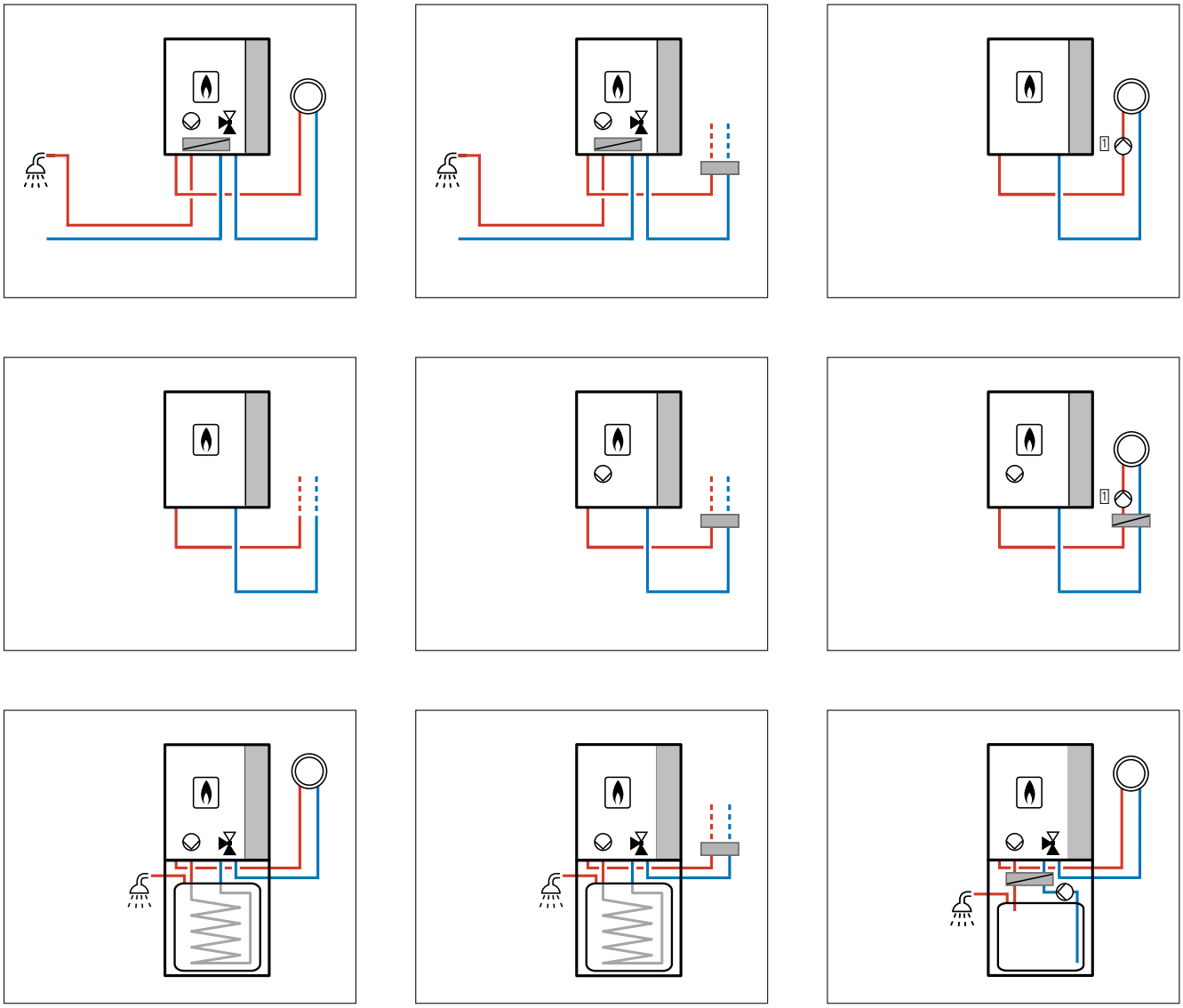

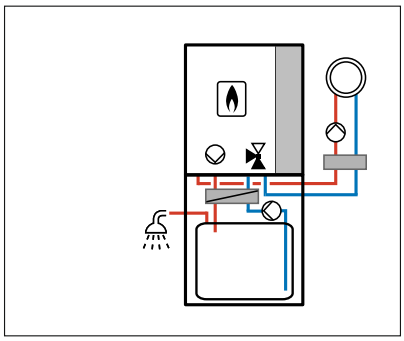

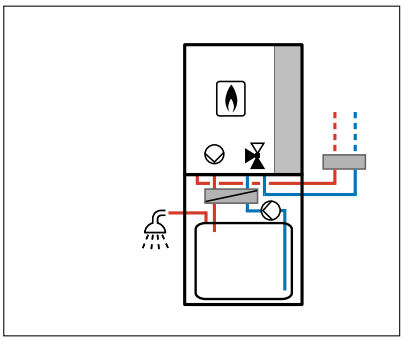

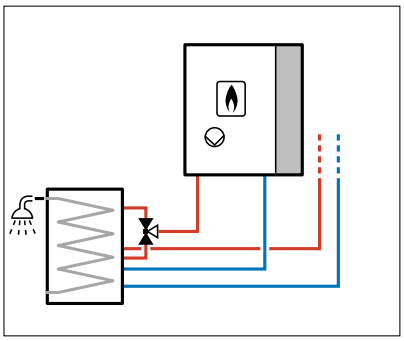

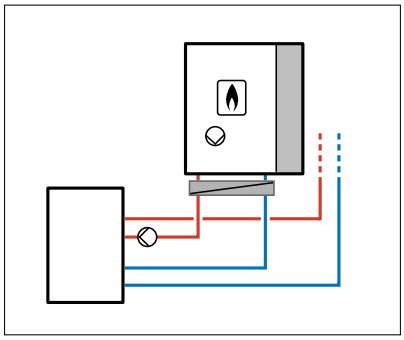

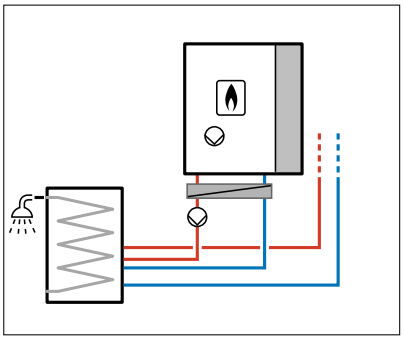

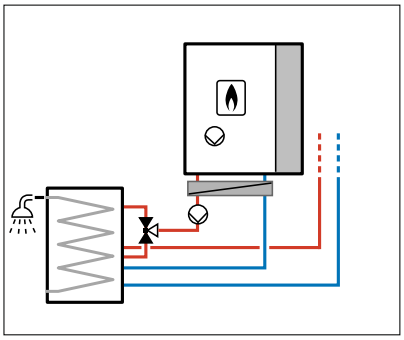

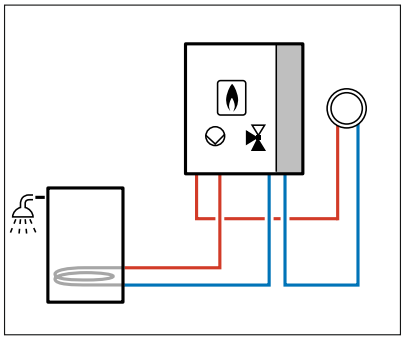

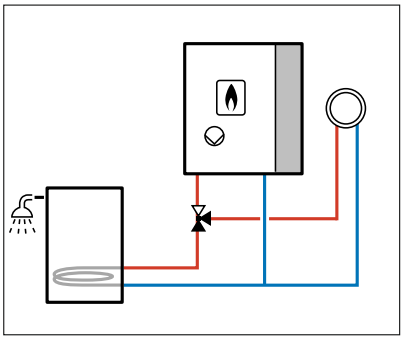

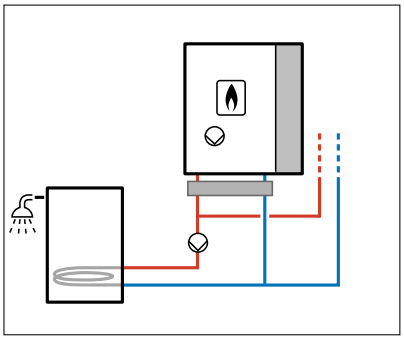

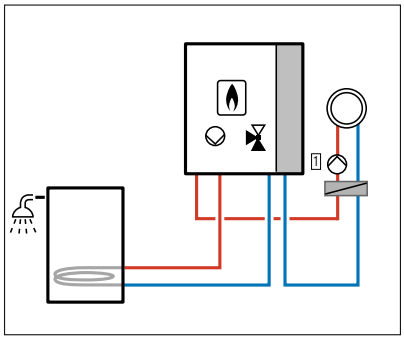
1

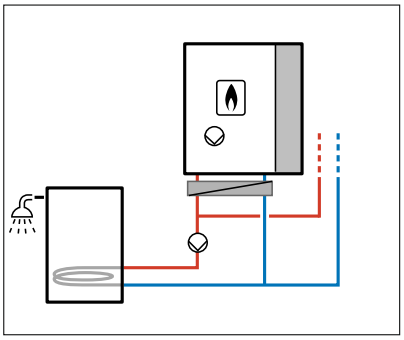

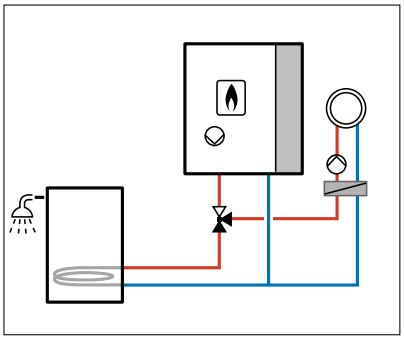

Perfection des formes et efficience optimisée: l'échangeur haute performance

La forme au service de la fonction. Là encore.
L'échangeur haute performance, dont le développement a encore été optimisé, est le cœur de la chaudière à condensation. L'aluminium silicium qui le compose, est coulé dans un moule de sable; cet alliage se distingue par son importante conductivité (7 x supérieure à l'inox), son efficience, sa robustesse et sa longévité. Le moulage au sable confère au métal un revêtement semblable au verre, qui constitue une protection naturelle contre la corrosion et les impuretés.

La forme de l'échangeur répond aux exigences d'un parcours de combustion optimisé. La surface d'échange qui est de 6.600 cm^2 avec sa structure en picots, extrait des gaz de combustion qui cheminent depuis le haut vers la partie basse de l'échangeur, une quantité d'énergie hors du commun. L'eau de chauffage circule via un cheminement inverse (selon le principe du parcours à contre-courant), refroidissant ainsi les fumées en partie basse de l'échangeur là où s'opère la condensation et récupère la chaleur émanant de la flamme du brûleur en partie haute, à son plus haut niveau d'efficience.

Dans le même temps, la vitesse d'écoulement de l'eau - du fait de la modification continue des canaux sur l'ensemble de la surface d'échange - s'accroît. Il en résulte un rendement normalisé de 110% (sur PCI) resp. 99,1% (sur PCS) pour un régime d'eau à 40/30 °C.
Il paraît physiquement difficilement possible d'améliorer ces performances. Du fait d'une réduction de 20% de la résistance côté eau, la consommation électrique du circulateur s'en trouve notablement réduite.
La construction monobloc de l'échangeur et l'absence de pièces mobiles garantit une grande fiabilité et une longévité accrue. Ce concept est déterminant pour une satisfaction sur le long terme. La maintenance s'en trouve également facilitée. Les larges trappes de visite permettent au professionnel un accès à l'ensemble des surfaces d'échange pour un entretien scrupuleux.

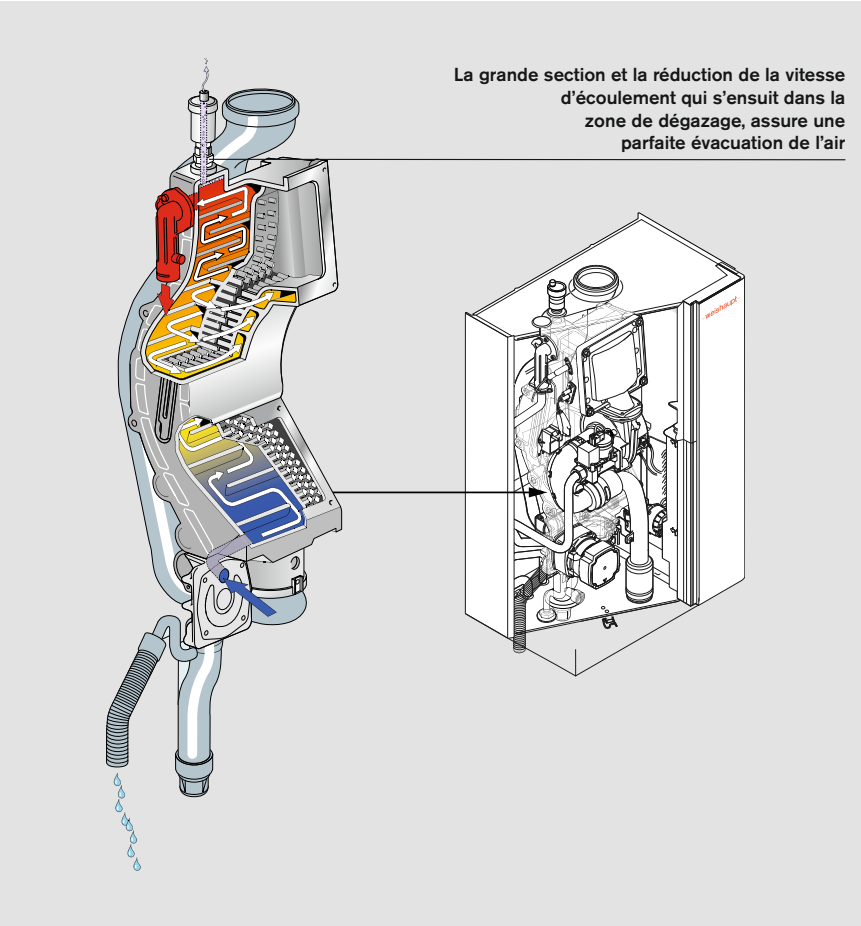

Coupe de l'échangeur en Al/Si réalisé dans un moule de sable

Ci-contre à gauche :
L'échangeur de dernière génération en Al/Si réalisé dans un moule de sable :
– 6 % de surface d'échange externe en moins (moins de pertes par rayonnement)
– 10 % de surface d'échange interne en plus (meilleure exploitation du principe de condensation)
– 20 % de résistance en moins côté eau (moins de consommation électrique)

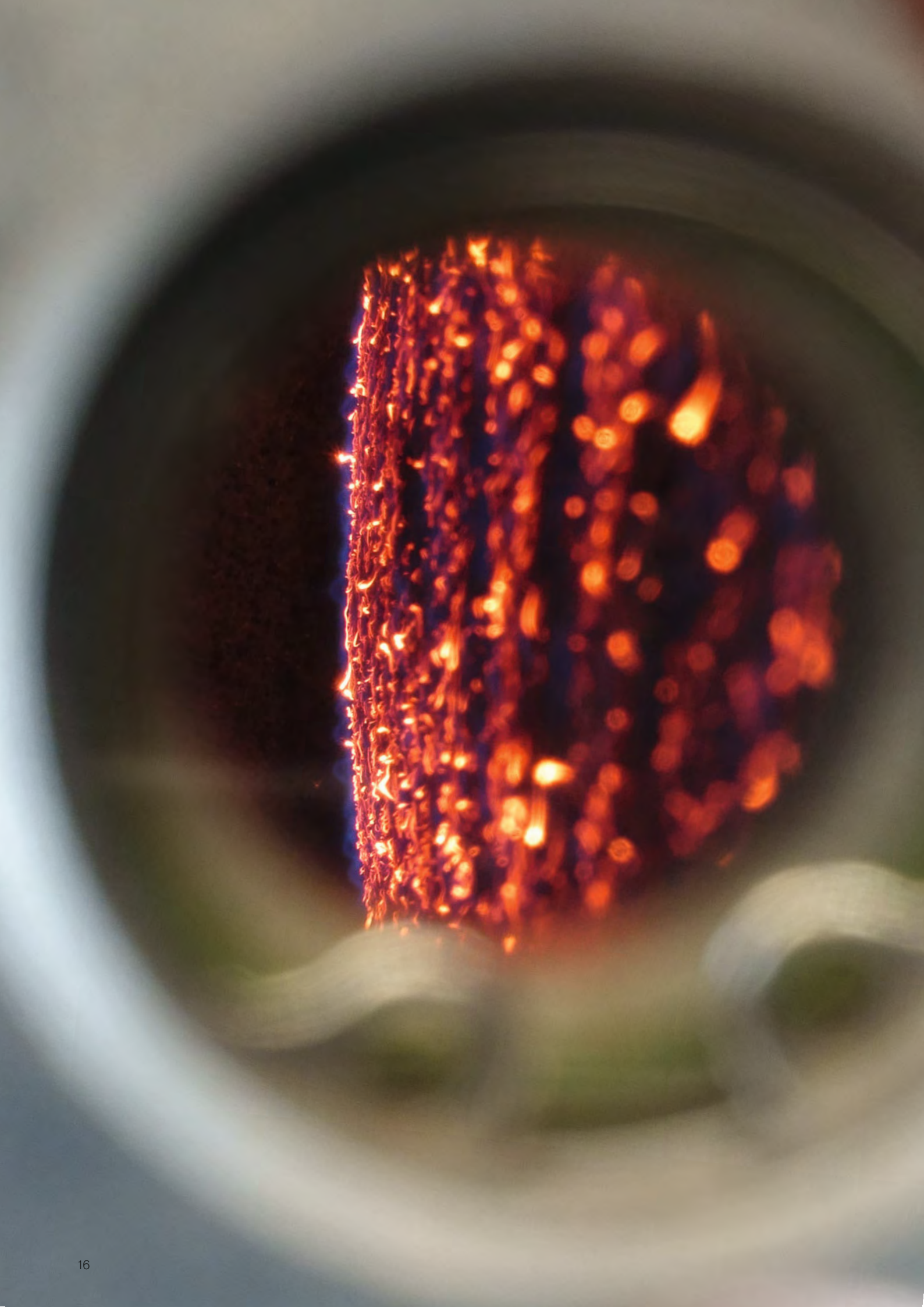

Le nouveau système SCOT: encore plus d'efficience avec une plage de modulation étendue

Haut rendement jusqu'à 1,9 kW. Moins, c'est plus.
Le nouveau système SCOT Weishaupt auto-calibrant assure une qualité de combustion optimale y compris en présence de combustibles gazeux de compositions différentes. C'est une technologie éprouvée et fiable qui a montré son efficience sur les chaudières de la génération A précédente. Elle s'est montrée économe et fiable et cela de manière universelle quelle que soit le lieu d'implantation de la chaudière et quelle que soit la composition du gaz fourni localement.

La nouvelle évolution du système SCOT est encore plus performante. La plage de modulation passe sur un seuil inférieur de 1,9 kW. Les besoins thermiques tendent à diminuer notamment dans les nouveaux bâtiments. Du fait de la nouvelle plage de modulation élargie, la puissance du brûleur s'adapte aux besoins instantanés du logement y compris en présence de températures positives.

La part la plus importante du fonctionnement saisonnier s'opère avec des températures extérieures moyennes. Là où précédemment de nombreuses séquences de marche/arrêt pouvaient être relevées, le fonctionnement du brûleur est assuré en continu. D'une part, la réduction du nombre de phases de démarrages inefficientes génère des économies d'énergie, d'autre part, le rendement de la chaudière notamment en charge partielle se trouve notablement amélioré dans la mesure où les surfaces d'échange du corps de chauffe sont plus grandes et qu'ainsi la température des fumées est réduite.

La réduction accrue des émissions et la diminution des contraintes sur les composants en phase d'allumage sont des avantages complémentaires.

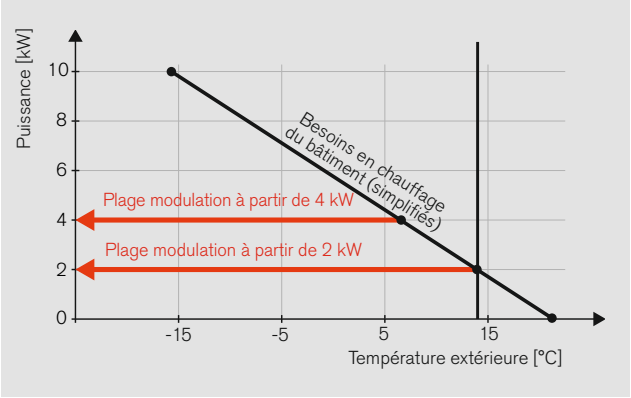

Lorsque qu'un bâtiment a un besoin en chauffage de 10 kW à une température extérieure de -16 °C, le besoin en chauffage est inférieur à 4 kW à partir de 6 °C.

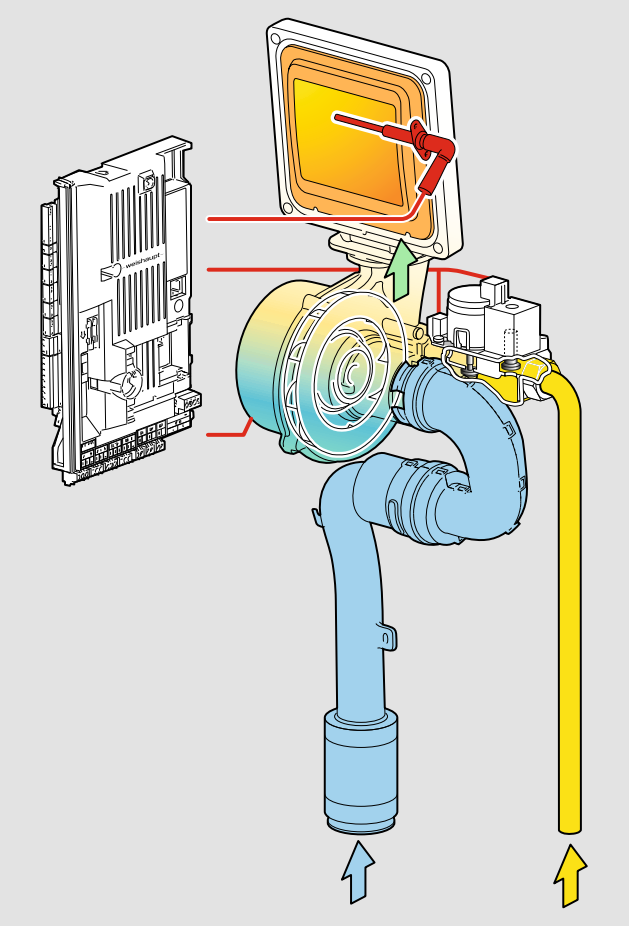

Le système SCOT englobe les composants suivants : électrodes SCOT, ventilateur à vitesse variable, vanne gaz et régulation électronique

Ci-contre à gauche :
Chambre de combustion à petite puissance

weishaupt
Heizkreis 01 / EG Meyer
Außentemperatur 16 °C
Raumtemperatur 21 °C
Warmwassertemperatur 52 °C
Betriebsart Familie
Party / Pau
Warmwasser-solltemperatur
Raumsoll-emperatur
Soll-Temperatur: 55°C
Ist-Temperatur: 52°C
Programm
Statistik
Info

Le confort technologique: la commande via une application ou un navigateur Web

Le numérique n'a de sens que si l'homme reste pilote
Les principes qui prévalent lors de la conception des produits Weishaupt résident dans le contrôle scrupuleux de l'adéquation de la technologie numérique par rapport à son application pratique. Ainsi, l'unité de commande intégrée est dotée d'un bouton de réglage robuste qui fonctionne selon le principe bien connu du "Tourner et appuyer".

Grâce à l'interface LAN de série ainsi qu'au portail de management énergétique Weishaupt, la chaudière communique aisément et de façon sécurisée via internet avec un ordinateur, un GSM ou une tablette. Pour ce faire, les meilleures normes de sécurité actuelles sont respectées.

A l'aide de la nouvelle application Weishaupt, un smartphone peut devenir un boîtier de commande des plus usuels pour l'installation de chauffage. Le système de management énergétique Weishaupt représente également pour le professionnel un bénéfice non négligeable en termes de confort.

Il peut en effet proposer à ses clients, via le portail WEM, de superviser à distance et de régler leur installation de chauffage, ce qui constitue une contribution majeure à la fidélisation de la clientèle.
Bien entendu, la commande de la chaudière reste toujours possible depuis l'habitat grâce à un appareil d'ambiance (accessoire optionnel).
A contrario de la régulation intégrée à la chaudière, l'appareil d'ambiance ne permet d'accéder qu'aux réglages des menus "Utilisateur".

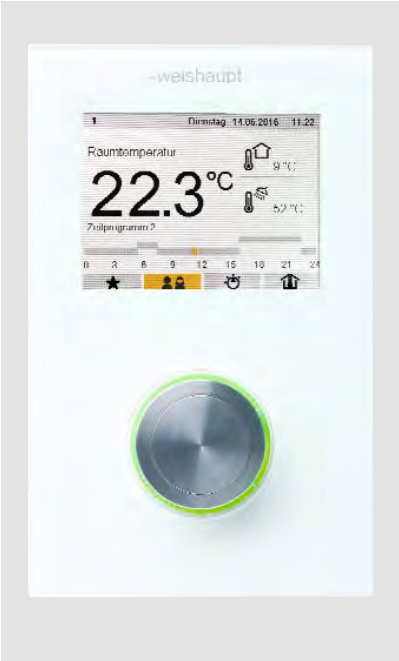

L'appareil d'ambiance dispose d'une surface vitrée très élégante et d'un bouton de commande en métal.

La régulation intégrée à la chaudière est dotée d'une connexion LAN. En liaison avec le portail WEM, la communication via une application ou un navigateur internet est simple et totalement sécurisée.

-weishaupt-
Heat

Pratiquement sans limite: le système modulaire de management de l'énergie

Un système pour toutes les applications.
Le système modulaire de management de l'énergie Weishaupt s'applique de manière universelle et ne connaît que peu de limites, y compris dans le cadre d'installations complexes. Quelles que soient les exigences, le système les gère et assure de par sa flexibilité un fonctionnement sûr et avec un niveau d'efficience majeur.

La régulation de base intégrée dans la chaudière pilote un circuit de chauffage et un circuit de préparation de l'eau chaude sanitaire. Il est possible de gérer 24 circuits complémentaires, ce qui est pratiquement inatteignable pour le niveau de puissance concerné. En pratique, chaque circuit additionnel est raccordé à la régulation centralisée via un module d'extension. Ainsi, l'on ne paye que pour ce dont on a réellement besoin.

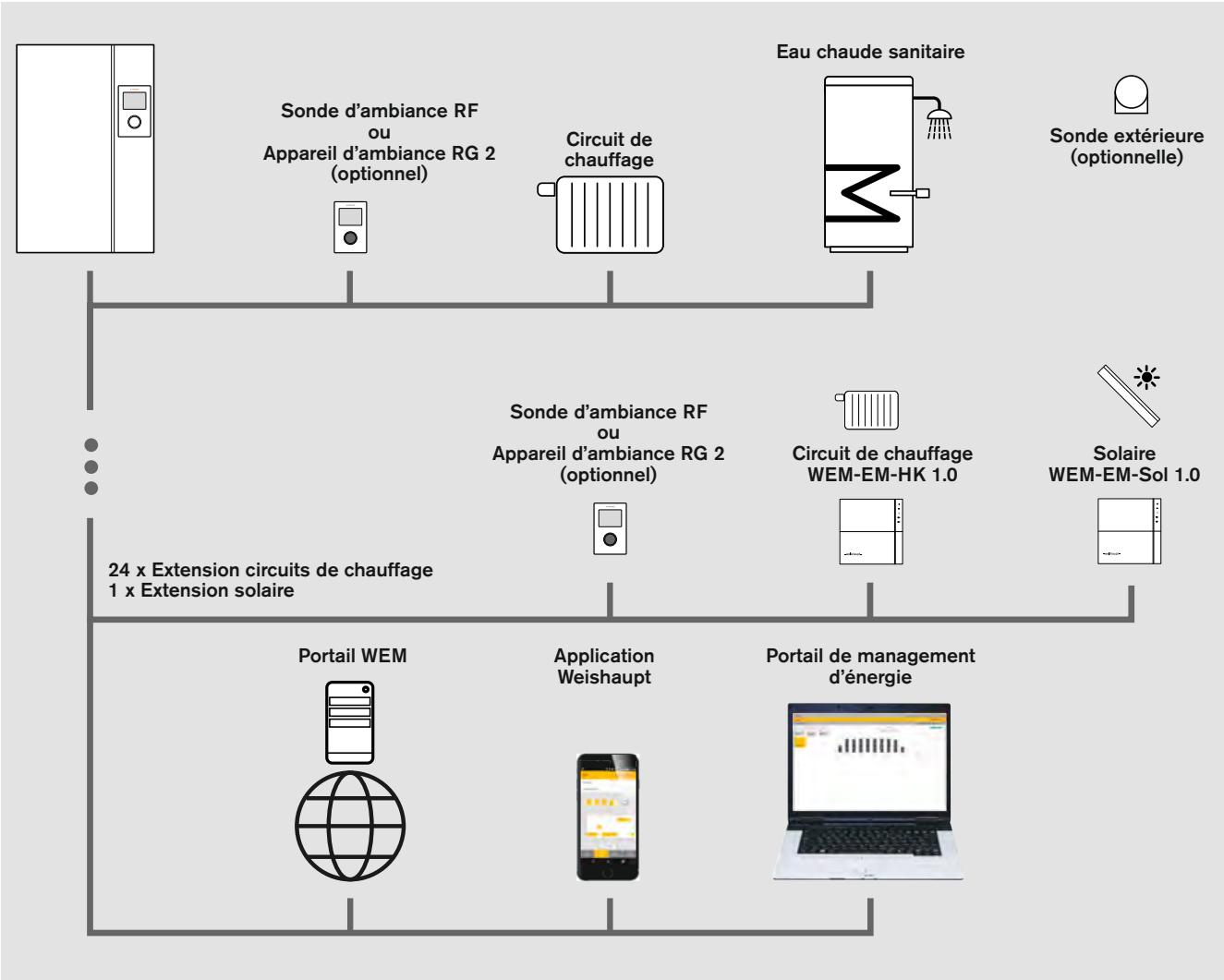

Les modules d'extension veillent à une plus grande flexibilité.

Dimensions et caractéristiques techniques Weishaupt Thermo Condens WTC-GW 15/25-B

Face avant chaudière

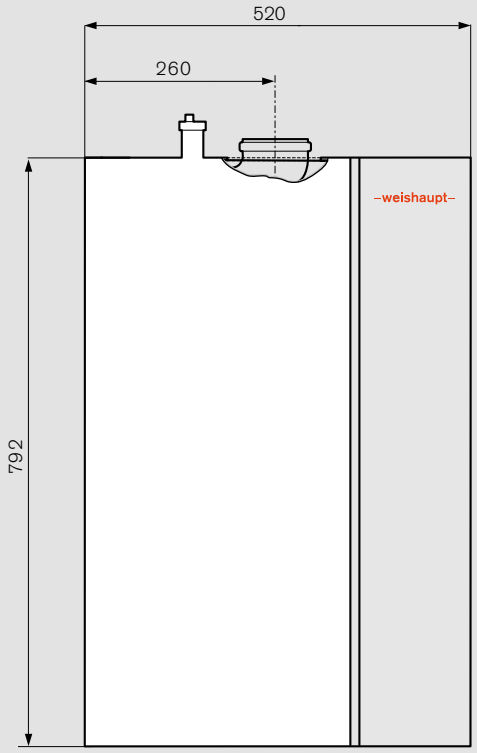

Face supérieure chaudière

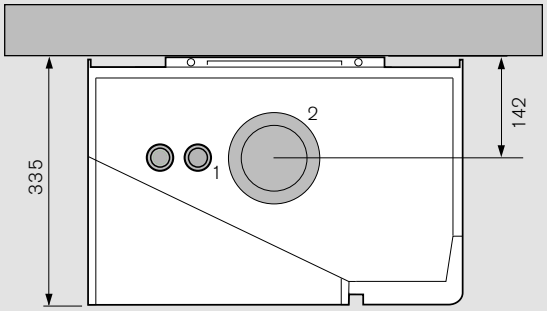

Face inférieure chaudière

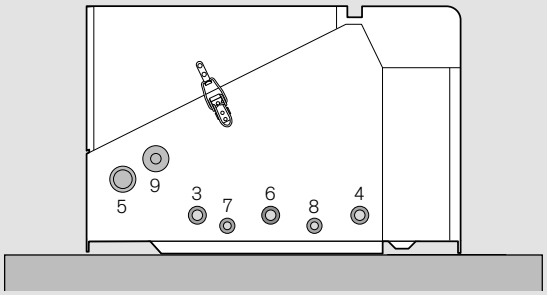

Raccordements :
1 Dégazeur : 3/8”
2 Air frais/Fumées : 125/80 mm
3 Départ : 18 mm
4 Retour : 18 mm
5 Condensats : 25 mm (Longueur 1000 mm)
6 Gaz : 18 mm
7 Départ charge ECS : 15 mm
8 Retour charge ECS : 15 mm
9 Robinet de vidange et de remplissage : 3/4”

L’ensemble des raccordements sont compatibles avec les chaudières de la génération précédente WTC 15/25-A y compris la cornière de fixation murale.

Caractéristiques principales			WTC-GW 15-B Puissance mini	WTC-GW 15-B Puissance maxi	WTC-GW 25-B Puissance mini	WTC-GW 25-B Puissance maxi
Puissance brûleur Q_c		kW	2,0	14,0	3,0	24,0
Puissance thermique à	50/30 °C	kW	2,2	15,0	3,2	25,6
	80/60 °C	kW	1,9	13,7	2,9	23,6
Temp. maxi des fumées à	50/30 °C	°C	30	43	30	42
	80/60 °C	°C	53	61	54	61
Poids		kg	41		46	
Pression résiduelle à la buse		Pa	92		157	
Facteur d'émission normalisé pour NO_x		mg/kWh	< 30		< 30	
Facteur d'émission normalisé pour CO		mg/kWh	< 20		< 20	
Rendement normalisé à 40/30 °C (PCI / PCS)		%	110,1 / 99,2		110,1 / 99,2	
Efficacité énergétique saisonnière η_s		%	94		94	

Données ErP - label d'efficacité énergétique pour les dispositifs de chauffage des locaux			
Classe d'efficacité énergétique saisonnière des produits combinés pour le chauffage des locaux en liaison avec la sonde extérieure et l'appareil d'ambiance		A+	A+
Efficacité énergétique saisonnière des produits combinés pour le chauffage des locaux	%	98	98
Classe d'efficacité énergétique saisonnière de la chaudière pour le chauffage des locaux		A	A
Efficacité énergétique saisonnière de la chaudière pour le chauffage des locaux	%	94	94
Puissance thermique nominale	kW	15	26
Consommation énergétique annuelle en termes d'énergie finale (chauffage des locaux)	kWh	7.362	12.766
Niveau de puissance sonore L_{WA}	dB	46	48

Sous réserve de modifications liées au développement de la gamme

L'addition est déjà faite

La nouvelle chaudière à condensation a été conçue afin que tout soit plus rapide, à la portée de tous et plus sécurisé que jamais, et ce toujours dans un souci de fiabilité absolue. De nombreuses nouveautés et points de détail ont été développés avec le regard de l'installateur. Il en est ainsi depuis la possibilité d'un montage par un homme seul qui génère des gains de temps substantiels et diminue la main d'œuvre, en passant par l'introduction d'une multitude de détails techniques astucieux qui évitent les erreurs lors de l'installation.

L'aisance des accès à la chaudière est également à noter, tout particulièrement dans la mesure où elle autorise une maintenance confortable. Tout devient lumineux lors de la mise en service qui bénéficie d'une assistance dont la facilité n'a pas d'équivalent et qui permet de gagner un temps précieux.

Les offres globales Weishaupt sont également confortables et attractives économiquement. Il suffit ainsi de réaliser la pose, de procéder à l'installation, de valider les paramétrages via l'afficheur digital et déjà la lumière verte du bandeau frontal scintille, signifiant le bon fonctionnement de l'installation. Les gains de temps se cumulent pour atteindre plusieurs heures.
L'addition est faite :

C'est lumineux :

+ un montage par un seul homme avec un dispositif de mise à niveau

+ l'assistant à la mise en service

+ des solutions intelligentes

Plusieurs heures gagnées !

-weishaupt-

Nouveau Centre de recherche et développement : Des structures claires qui favorisent la créativité

Ne sont de bonnes idées que celles que motive la raison.
Le précepte de base est l'exploitation optimale et respectueuse de l'environnement de l'énergie que fournit la nature. Les idées qui en émergent sont mises en œuvre au Centre de recherche et de développement au sein duquel plus de 100 personnes travaillent quotidiennement à l'optimisation des produits Weishaupt.

Les équipes chargées du développement bénéficient de conditions de travail idéales. Des locaux spacieux et clairs, des bancs d'essais parfaitement équipés, un contrôle des tâches complet depuis la conception jusqu'à la production sont la garantie qu'aussi lumineuses que soient les idées, elles se retrouvent dans des produits qui le soient tout autant.

Le but est : pas d'innovation pour la beauté du geste, mais progrès pour la technologie et capacité d'anticipation. Tout le savoir que concentre ces lieux est mis au service de la technologie qui n'est pas uniquement mise à l'épreuve sur les bancs d'essais, mais également éprouvée jour après jour dans sa confrontation avec la difficile réalité du terrain. Ces principes valent pour les brûleurs fioul et gaz, qui ont bâti la bonne réputation de l'entreprise Weishaupt, mais également pour les chaudières, les systèmes solaires ou les pompes à chaleur. Chaque produit qui porte le nom de Weishaupt doit se soumettre à de longs tests in situ avant qu'ils ne soient produits en série. Ce n'est qu'à ce prix qu'une idée fait naître un produit abouti, un produit à succès.

-weishaupt-

Weishaupt s.a.
Boulevard Paepsem, 7
1070 Bruxelles
Tél. (02) 343.09.00
Téléfax (02) 343.95.14
www.weishaupt.be

Impr. n° 83**2168**06, décembre 2016
Sous réserve de toute modification.
Reproduction interdite.

Disponibilité et proximité

Un vaste réseau de vente et de service après-vente
Les produits Weishaupt sont distribués par des professionnels du chauffage, véritables partenaires de la marque. Weishaupt leur met à disposition un vaste réseau de distribution et de service après-vente.
Weishaupt est présent aux côtés des professionnels du chauffage, dans leur intérêt et celui de leurs clients.

Le service après-vente Weishaupt se tient à disposition des clients pour répondre à toutes les questions sur les brûleurs, chaudières, systèmes solaires, pompes à chaleur ou tout autre produit de la gamme Weishaupt.

Vos contacts Weishaupt

Bruxelles
Tél. 02/343.09.00
Fax. 02/343.95.14

Anvers
Tél. 03/355.15.80
Fax. 03/354.23.20

Liège
Tél. 04/264.65.06
Fax. 04/264.63.77

G.D. Luxembourg
Tél. 00352/31.08.51
Fax. 00352/31.88.81

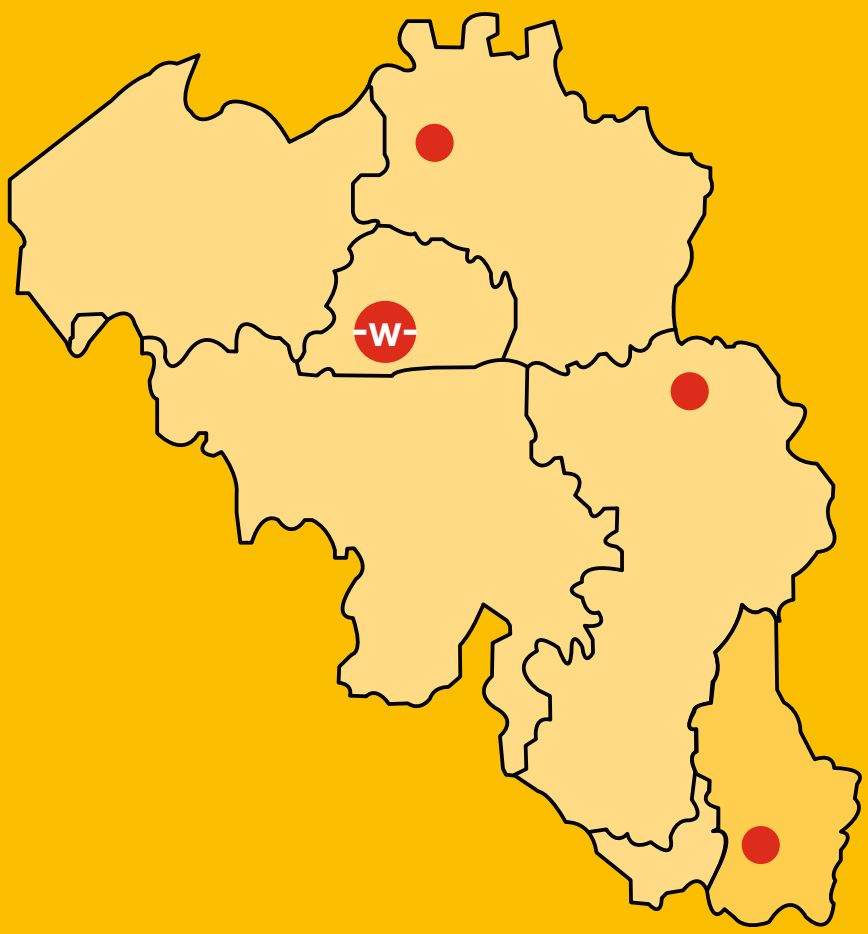

-W- Siège
Agences